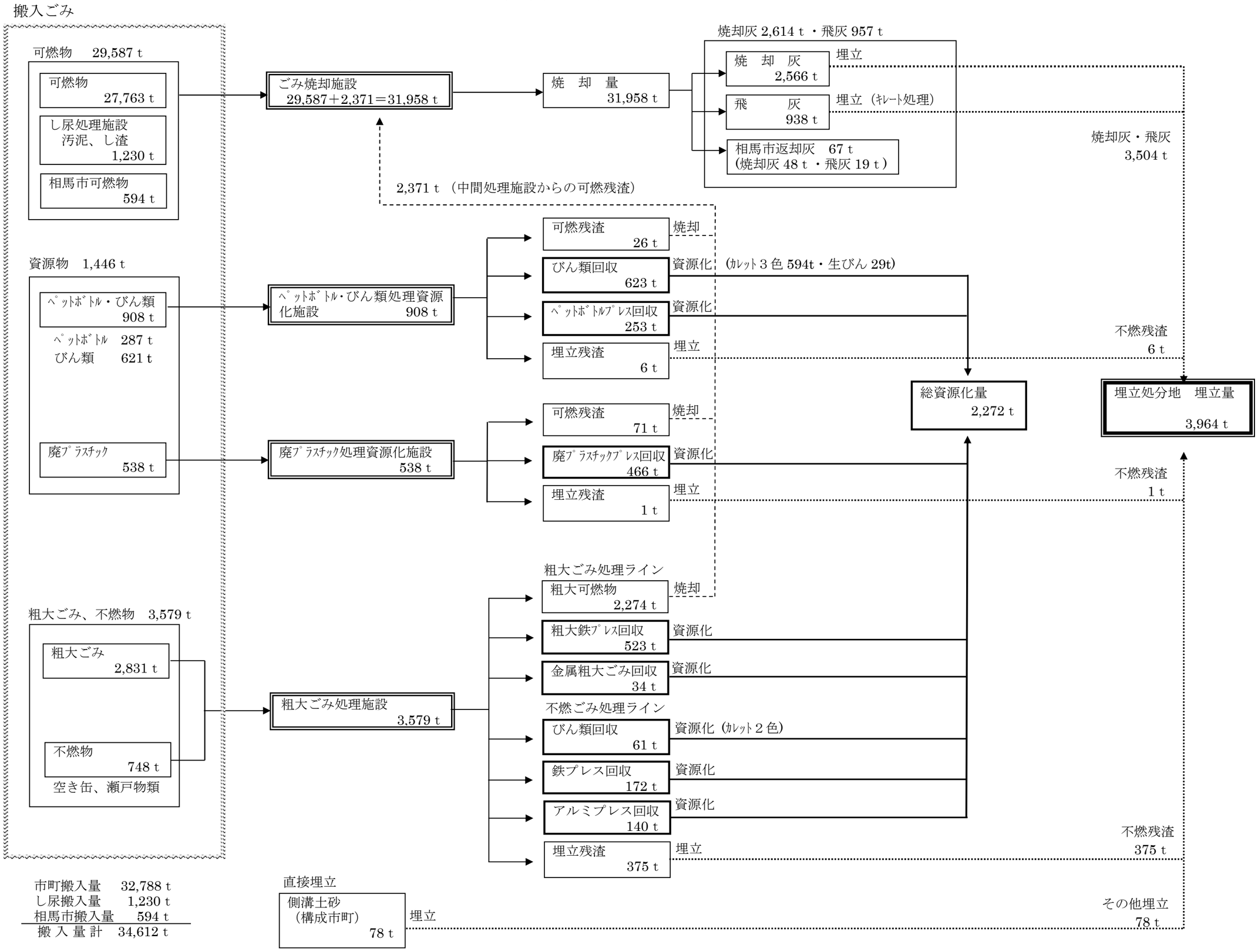令 和 6 年 度 ご み 処 理 フ ロ ー シ ー ト